第１４回鳥取県東部地区中学生大会

令和２年１２月１２日　鳥取市民体育館

男子シングルス1部 Aブロック	米澤	田村	山根	倉本	勝敗	順位
米澤 和人①　（中ノ郷）		○ 21-16 21-12	○ 21-11 21- 8	○ 21- 9 21-11	M 3-0 G 6-0 P 126-67	1
田村 優大②　（桜ヶ丘）	× 16-21 12-21		○ 21- 9 21- 6	○ 21-14 21-11	M 2-1 G 4-2 P 112-82	2
山根 隆俊②　（高草）	× 11-21 8-21	× 9-21 6-21		× 15-21 10-21	M 0-3 G 0-6 P 59-126	4
倉本　晄②（桜ヶ丘）	× 9-21 11-21	× 14-21 11-21	○ 21-15 21-10		M 1-2 G 2-4 P 87-109	3

男子シングルス1部 Bブロック	田中	寺坂	西村	高嶋	勝敗	順位
田中 生樹②　（高草）		○ 21-16 21-18	○ 21-12 21-11	○ -X -X	M 3-0 G 6-0 P 126-57	1
寺坂 拳斗②　（桜ヶ丘）	× 16-21 18-21		○ 21-15 21-13	○ -X -X	M 2-1 G 4-2 P 118-70	2
西村 海奏①　（北）	× 12-21 11-21	× 15-21 13-21		○ -X -X	M 1-2 G 2-4 P 93-84	3
高嶋 星苑②　(福部未来学園)	× X- X-	× X- X-	× X- X-		M 0-3 G 0-6 P 0-126	4

男子シングルス1部 Cブロック	竹本	坂本	谷口	勝敗	順位
竹本 悠希①　（湖東）		○ -X -X	○ 21-14 21-14	M 2-0 G 4-0 P 84-28	1
坂本 歩輝②　（高草）	× X- X-		× X- X-	M 0-2 G 0-4 P 0-84	3
谷口 瑞季②　（桜ヶ丘）	× 14-21 14-21	○ -X -X		M 1-1 G 2-2 P 70-42	2

男子シングルス1部 Dブロック	田村	木下	山﨑	勝敗	順位
田村 航大①　（桜ヶ丘）		○ 21-15 21-19	○ 21-18 21-15	M 2-0 G 4-0 P 84-67	1
木下 紘一郎②　（高草）	× 15-21 19-21		× 13-21 21-18 17-21	M 0-2 G 1-4 P 85-102	3
山﨑 颯太①　（南）	× 18-21 15-21	○ 21-13 18-21 21-17		M 1-1 G 2-3 P 93-93	2

男子シングルス1部 Eブロック	坂田	森本	篠原	勝敗	順位
坂田 心大朗①　（湖東）		○ 21-18 21-15	○ 21-13 21-12	M 2-0 G 4-0 P 84-58	1
森本 祐右②　（北）	× 18-21 15-21		× 18-21 20-21	M 0-2 G 0-4 P 71-84	3
篠原 空良②　（桜ヶ丘）	× 13-21 12-21	○ 21-18 21-20		M 1-1 G 2-2 P 67-80	2

男子シングルス1部 決勝トーナメント

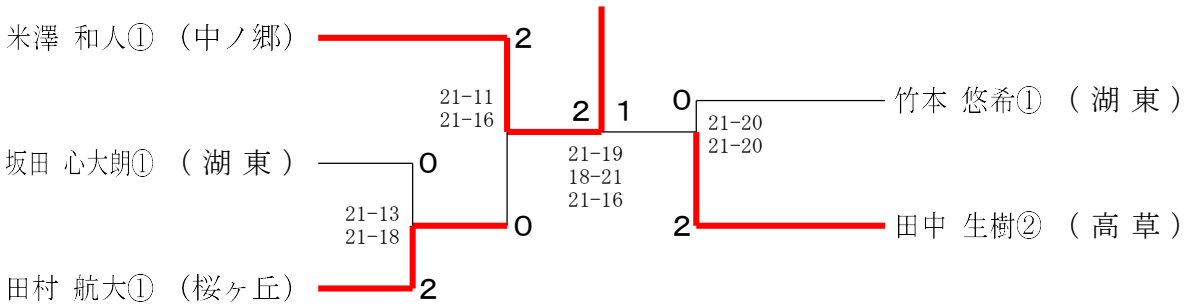

第１４回鳥取県東部地区中学生大会

令和２年１２月１２日　鳥取市民体育館

男子シングルス2部 Aブロック	米　村	木　島	中　島	牧　浦	勝　敗	順位
米村 諒太①　（　北　）		○ 21-20 21-16	○ 21-12 21-17	○ -X -X	M 3-0 G 6-0 P 126-65	1
木島 遙斗①　（　東　）	× 20-21 16-21		○ 21-11 21-10	○ -X -X	M 2-1 G 4-2 P 120-63	2
中島 亘佑①　（　南　）	× 12-21 17-21	× 11-21 10-21		○ -X -X	M 1-2 G 2-4 P 92-84	3
牧浦 聡士①　（　南　）	× X- X-	× X- X-	× X- X-		M 0-3 G 0-6 P 0-126	4

男子シングルス2部 Bブロック	山　本	田　中	木　村	船　田	勝　敗	順位
山本 悠太①　（湖　東）		○ 16-21 21- 7 21-11	○ 21-12 21-10	○ 21- 7 21-12	M 3-0 G 6-1 P 142-80	1
田中 陽己①　（　南　）	× 21-16 7-21 11-21		○ 21-15 21-13	○ 21-13 21- 9	M 2-1 G 5-2 P 123-108	2
木村 太一①　（　北　）	× 12-21 10-21	× 15-21 13-21		○ 21-13 21-16	M 1-2 G 2-4 P 92-113	3
船田 遙人①　（　南　）	× 7-21 12-21	× 13-21 9-21	× 13-21 16-21		M 0-3 G 0-6 P 70-126	4

男子シングルス2部 Cブロック	井　上	宮　脇	矢　部	勝　敗	順位
井上 楓雅②　(福部未来学園)		○ 21-12 21- 7	○ 21-14 21-15	M 2-0 G 4-0 P 84-48	1
宮脇 拓巳①　（　北　）	× 12-21 7-21		× 16-21 15-21	M 0-2 G 0-4 P 50-84	3
矢部 正敏①　（　南　）	× 14-21 15-21	○ 21-16 21-15		M 1-1 G 2-2 P 71-73	2

男子シングルス2部 Dブロック	福　本	向　原	平　井	勝　敗	順位
福本 優月①　（　高　草　）		○ 21-12 21-11	○ 21-13 21-11	M 2-0 G 4-0 P 84-47	1
向原 龍ノ介①　（　南　）	× 12-21 11-21		○ 21-14 21-14	M 1-1 G 2-2 P 65-70	2
平井 寛大①　（　東　）	× 13-21 11-21	× 14-21 14-21		M 0-2 G 0-4 P 52-84	3

男子シングルス2部 Eブロック	毛　戸	田　中	小　原	勝　敗	順位
毛戸 栄輔①　（　南　）		○ 21-12 21-10	○ 21-14 21-11	M 2-0 G 4-0 P 84-47	1
田中 賢人①　（　東　）	× 12-21 10-21		× 11-21 16-21	M 0-2 G 0-4 P 49-84	3
小原　煌①(福部未来学園)	× 14-21 11-21	○ 21-11 21-16		M 1-1 G 2-2 P 67-69	2

男子シングルス2部 Fブロック	杉　内	加賀田	野　田	勝　敗	順位
杉内 裕翔①　（　東　）		× 21-20 18-21 19-21	○ 21- 6 21- 6	M 1-1 G 3-2 P 100-74	2
加賀田 雄誠①　（　南　）	○ 20-21 21-18 21-19		○ 21-10 21- 6	M 2-0 G 4-1 P 104-74	1
野田 哲平①　（桜ヶ丘）	× 6-21 6-21	× 10-21 6-21		M 0-2 G 0-4 P 28-84	3

男子シングルス2部 Gブロック	宮　野	谷　口	吉　田	勝　敗	順位
宮野 大翔①　（桜ヶ丘）		○ 21-19 21-19	○ 21-10 21- 9	M 2-0 G 4-0 P 84-57	1
谷口 晴樹①　（　東　）	× 19-21 19-21		○ 21- 8 21-14	M 1-1 G 2-2 P 80-64	2
吉田 琉偉①　（　南　）	× 10-21 9-21	× 8-21 14-21		M 0-2 G 0-4 P 41-84	3

男子シングルス2部 Hブロック	森　本	紅　盛	小　林	勝　敗	順位
森本 奎史朗①　（　北　）		× 15-21 17-21	× 21-17 20-21 18-21	M 0-2 G 1-4 P 91-101	3
紅盛 竜雅①　（桜ヶ丘）	○ 21-15 21-17		○ 21-15 21-17	M 2-0 G 4-0 P 84-64	1
小林　楓①（　南　）	○ 17-21 21-20 21-18	× 15-21 17-21		M 1-1 G 2-3 P 91-101	2

第１４回鳥取県東部地区中学生大会

令和２年１２月１２日　鳥取市民体育館

男子シングルス2部 Ｉブロック	塩　谷	森　内	矢　口	勝 敗	順位
塩谷 恵生①　（　湖　東　）		○ 21-12 21-12	○ 21-16 21-18	M 2-0 G 4-0 P 84-58	1
森内 太基①　（　北　）	× 12-21 12-21		× 17-21 15-21	M 0-2 G 0-4 P 56-84	3
矢口 友優也①　（　南　）	× 16-21 18-21	○ 21-17 21-15		M 1-1 G 2-2 P 76-74	2

男子シングルス2部 Ｊブロック	岡　野	今　岡	上　口	勝 敗	順位
岡野 太生②　（福部未来学園）		○ 21-19 21-14	○ 21-13 21-16	M 2-0 G 4-0 P 84-62	1
今岡 龍哉①　（　南　）	× 19-21 14-21		○ 21-14 21-12	M 1-1 G 2-2 P 75-68	2
上口 琥太朗①　（　東　）	× 13-21 16-21	× 14-21 12-21		M 0-2 G 0-4 P 55-84	3

男子シングルス2部 Ｋブロック	冨　山	兒　玉	谷　口	勝 敗	順位
冨山 蒼斗①　（　南　）		○ 21-16 21-18	○ 21-10 21-11	M 2-0 G 4-0 P 84-55	1
兒玉 匠由①　（　東　）	× 16-21 18-21		○ 21-19 21-13	M 1-1 G 2-2 P 76-74	2
谷口 未來①　（　北　）	× 10-21 11-21	× 19-21 13-21		M 0-2 G 0-4 P 53-84	3

男子シングルス2部 決勝トーナメント

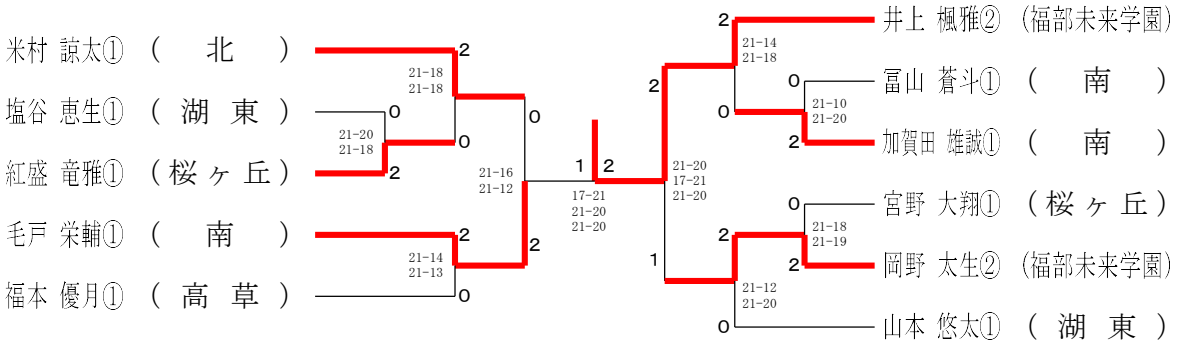

第１４回鳥取県東部地区中学生大会

令和２年１２月１２日　鳥取市民体育館

男子ダブルス Aブロック	野際 新太 田邊 陵生	高木 貞吾 岡本 明	西尾 和珠 橋本 風音	筒井 実稀也 岡本 仁	勝 敗	順位
野際 新太① 田邊 陵生①　（ 東 ）		○ 21-15 21-17	○ 21-12 21-10	○ 21-10 21- 9	M 3-0 G 6-0 P 126-73	1
高木 貞吾② 岡本 明②　（ 北 ）	× 15-21 17-21		○ 21-19 21-10	○ 21-14 21-15	M 2-1 G 4-2 P 116-100	2
西尾 和珠② 橋本 風音②　（福部未来学園）	× 12-21 10-21	× 19-21 10-21		○ 21-15 21-11	M 1-2 G 2-4 P 93-110	3
筒井 実稀也② 岡本 仁②　（ 桜ヶ丘 ）	× 10-21 9-21	× 14-21 15-21	× 15-21 11-21		M 0-3 G 0-6 P 74-126	4

男子ダブルス Bブロック	小原 陸 川口 凜坪	田中 陽希 野田 良依音	谷口 幸太郎 岸田 麟	長谷川 晃平 中尾 優太	勝 敗	順位
小原 陸② 川口 凜坪②　（福部未来学園）		○ 21-13 21-14	○ 21-12 12-21 21-18	○ 21-10 21-14	M 3-0 G 6-1 P 138-102	1
田中 陽希② 野田 良依音②　（ 桜ヶ丘 ）	× 13-21 14-21		× 15-21 17-21	○ 21-18 21-13	M 1-2 G 2-4 P 101-115	3
谷口 幸太郎② 岸田 麟②　（ 北 ）	× 12-21 21-12 18-21	○ 21-15 21-17		○ 21-12 21-18	M 2-1 G 5-2 P 135-116	2
長谷川 晃平② 中尾 優太②　（ 北 ）	× 10-21 14-21	× 18-21 13-21	× 12-21 18-21		M 0-3 G 0-6 P 85-126	4

男子ダブルス Cブロック	柏木 佑翔 田中 爽馬	田淵 聖章 西田 尚斗	垰 遼馬 湯邨 天空	勝 敗	順位
柏木 佑翔② 田中 爽馬②　（ 北 ）		○ 21-20 21-16	○ 20-21 21-12 21-14	M 2-0 G 4-1 P 104-83	1
田淵 聖章② 西田 尚斗②　（ 東 ）	× 20-21 16-21		○ 21-15 21-14	M 1-1 G 2-2 P 78-71	2
垰 遼馬② 湯邨 天空②　（福部未来学園）	× 21-20 12-21 14-21	× 15-21 14-21		M 0-2 G 1-4 P 76-104	3

男子ダブルス Dブロック	澤 享真 山根 哲平	高垣 快生 永田 幸之介	本郷 瑞基 中村 煌槻	勝 敗	順位
澤 享真② 山根 哲平②　（ 東 ）		× 15-21 14-21	○ 19-21 21- 9 21-20	M 1-1 G 2-3 P 90-92	2
高垣 快生① 永田 幸之介①　（ 南 ）	○ 21-15 21-14		○ 18-21 21-17 21-14	M 2-0 G 4-1 P 102-81	1
本郷 瑞基② 中村 煌槻②　（ 北 ）	× 21-19 9-21 20-21	× 21-18 17-21 14-21		M 0-2 G 2-4 P 102-121	3

男子ダブルス Eブロック	源内 武一郎 武田 耀斗	山部 喜也 田村 慧輝	太田 陽道 岡本 颯真	勝 敗	順位
源内 武一郎② 武田 耀斗②　（ 北 ）		× 13-21 13-21	○ 21-11 21-16	M 1-1 G 2-2 P 68-69	2
山部 喜也② 田村 慧輝②　（福部未来学園）	○ 21-13 21-13		○ 21-14 21-11	M 2-0 G 4-0 P 84-51	1
太田 陽道② 岡本 颯真②　（ 桜ヶ丘 ）	× 11-21 16-21	× 14-21 11-21		M 0-2 G 0-4 P 52-84	3

男子ダブルス 決勝トーナメント

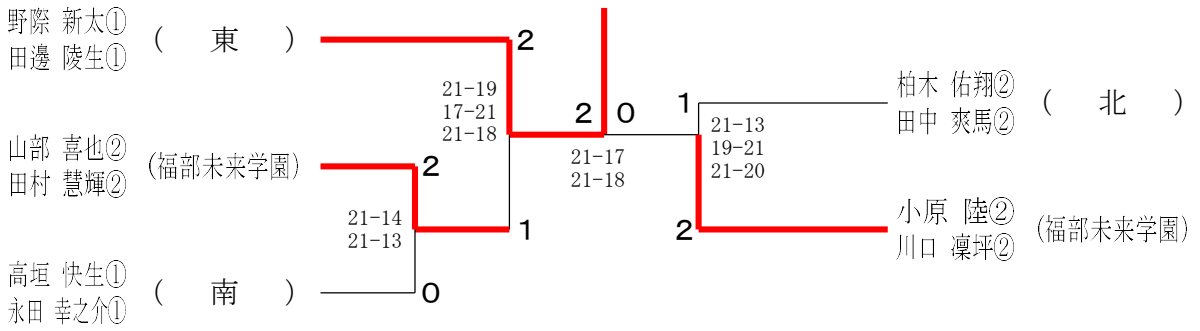

第１４回鳥取県東部地区中学生大会

令和２年１２月１２日　鳥取市民体育館

女子シングルス1部 Aブロック	岩田	田中	小松	勝敗	順位
岩田 結衣②（中ノ郷）		○ 21-10 21-11	○ 21-12 21- 6	M 2-0 G 4-0 P 84-39	1
田中 のぞみ①（高草）	× 10-21 11-21		○ 21-13 21-12	M 1-1 G 2-2 P 63-67	2
小松 美咲②（南）	× 12-21 6-21	× 13-21 12-21		M 0-2 G 0-4 P 43-84	3

女子シングルス1部 Bブロック	宮本	山野	田辺	勝敗	順位
宮本 花夏②（西）		○ 21- 9 21-11	○ 21- 8 21- 7	M 2-0 G 4-0 P 84-35	1
山野 美悠②（中ノ郷）	× 9-21 11-21		× 21-18 16-21 15-21	M 0-2 G 1-4 P 72-102	3
田辺 梨沙①（南）	× 8-21 7-21	○ 18-21 21-16 21-15		M 1-1 G 2-3 P 75-94	2

女子シングルス1部 Cブロック	谷本	上垣	澤田	勝敗	順位
谷本 佳菜②（中ノ郷）		○ 21-12 21-10	○ 21- 7 21- 8	M 2-0 G 4-0 P 84-37	1
上垣 智実②（湖東）	× 12-21 10-21		○ 21-14 21-17	M 1-1 G 2-2 P 64-73	2
澤田 来望②（東）	× 7-21 8-21	× 14-21 17-21		M 0-2 G 0-4 P 46-84	3

女子シングルス1部 Dブロック	豊口	倉光	福政	勝敗	順位
豊口 葉菜②（中ノ郷）		○ 21- 8 21- 9	○ 21-12 21-15	M 2-0 G 4-0 P 84-44	1
倉光 七海②（南）	× 8-21 9-21		○ 21-15 21-13	M 1-1 G 2-2 P 59-70	2
福政 舞緒②（高草）	× 12-21 15-21	× 15-21 13-21		M 0-2 G 0-4 P 55-84	3

女子シングルス1部 Eブロック	山下	德安	森田	勝敗	順位
山下 詩帆②（湖東）		○ 21-15 21-13	○ 21-15 21-12	M 2-0 G 4-0 P 84-55	1
德安 光咲①（高草）	× 15-21 13-21		× 21-20 20-21 14-21	M 0-2 G 1-4 P 83-104	3
森田 秀美①（岩美）	× 15-21 12-21	○ 20-21 21-20 21-14		M 1-1 G 2-3 P 89-97	2

女子シングルス1部 Fブロック	硲口	山本	田中	勝敗	順位
硲口 ひなの②（青翔開智）		○ 21-11 14-21 21-15	○ 21-14 21-12	M 2-0 G 4-1 P 98-73	1
山本 怜奈①（東）	× 11-21 21-14 15-21		○ 21-14 14-21 21-17	M 1-1 G 3-3 P 103-108	2
田中 美羽②（岩美）	× 14-21 12-21	× 14-21 21-14 17-21		M 0-2 G 1-4 P 78-98	3

女子シングルス1部 Gブロック	山根	月井	川口	勝敗	順位
山根 由菜①（桜ヶ丘）		○ 21-14 21-18	○ 21- 8 21-14	M 2-0 G 4-0 P 84-54	1
月井 瑠菜②（南）	× 14-21 18-21		○ 21-12 21-11	M 1-1 G 2-2 P 74-65	2
川口 莉奈②（湖東）	× 8-21 14-21	× 12-21 11-21		M 0-2 G 0-4 P 45-84	3

女子シングルス1部 Hブロック	須嵜	小原	杉﨑	勝敗	順位
須嵜 娃花②（東）		○ 21-14 21-13	○ 21-14 21-10	M 2-0 G 4-0 P 84-51	1
小原 ひまり②（福部未来学園）	× 14-21 13-21		○ 21-18 21-20	M 1-1 G 2-2 P 69-80	2
杉﨑 愛凜②（高草）	× 14-21 10-21	× 18-21 20-21		M 0-2 G 0-4 P 62-84	3

第１４回鳥取県東部地区中学生大会

令和２年１２月１２日　鳥取市民体育館

女子シングルス1部 Ｉブロック	益　成	井　田	渡　邉	勝 敗	順位
益成 瑞姫①　（ 高　草 ）		○ 21-13 21-12	○ 21-11 21-10	M 2-0 G 4-0 P 84-46	1
井田 美優②　（ 湖　東 ）	× 13-21 12-21		○ 21-13 21-15	M 1-1 G 2-2 P 67-70	2
渡邉 悠香②　（桜ヶ丘）	× 11-21 10-21	× 13-21 15-21		M 0-2 G 0-4 P 49-84	3

女子シングルス1部 Ｊブロック	兼　田	尾　﨑	岸　田	勝 敗	順位
兼田 柚葉②　（ 湖　東 ）		○ 21-17 21-18	○ 21-10 21- 9	M 2-0 G 4-0 P 84-54	1
尾﨑 優那②　（中ノ郷）	× 17-21 18-21		× 16-21 21-19 18-21	M 0-2 G 1-4 P 90-103	3
岸田 愛菜①　（ 高　草 ）	× 10-21 9-21	○ 21-16 19-21 21-18		M 1-1 G 2-3 P 80-97	2

女子シングルス1部 Ｋブロック	中　山	小　林	澤　田	勝 敗	順位
中山 空奏②　（　北　）		× 12-21 11-21	○ 21-11 21-10	M 1-1 G 2-2 P 65-63	2
小林 咲貴①　（ 高　草 ）	○ 21-12 21-11		○ 21- 8 21-10	M 2-0 G 4-0 P 84-41	1
澤田 淳奈②　（中ノ郷）	× 11-21 10-21	× 8-21 10-21		M 0-2 G 0-4 P 39-84	3

女子シングルス1部 Ｌブロック	福　田	中　村	寺　岡	勝 敗	順位
福田 莉子②　（ 岩　美 ）		○ 21-13 21- 8	○ 21- 9 21- 9	M 2-0 G 4-0 P 84-39	1
中村 咲愛①　（桜ヶ丘）	× 13-21 8-21		○ 21-13 21-12	M 1-1 G 2-2 P 63-67	2
寺岡 あおい②　（ 高　草 ）	× 9-21 9-21	× 13-21 12-21		M 0-2 G 0-4 P 43-84	3

女子シングルス1部 決勝トーナメント

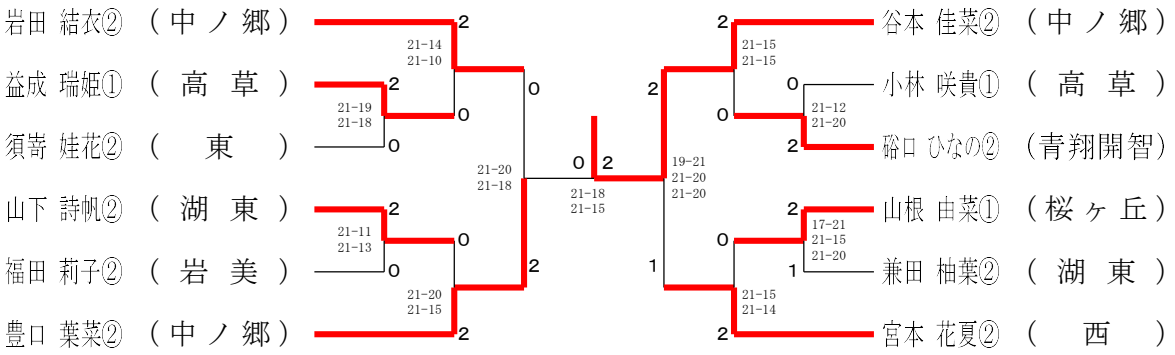

第１４回鳥取県東部地区中学生大会

令和２年１２月１２日　鳥取市民体育館

女子シングルス2部 Aブロック	入江	植田	北村	蔦尾	勝敗	順位
入江 春菜① （岩美）		○ 21-10 21-13	○ 21-10 21-10	○ 21-11 21-10	M 3-0 G 6-0 P 126-64	1
植田 颯香① （高草）	× 10-21 13-21		× 14-21 18-21	× 21-17 19-21 17-21	M 0-3 G 1-6 P 112-143	4
北村 綾菜① （桜ヶ丘）	× 10-21 10-21	○ 21-14 21-18		○ 20-21 21-17 21-18	M 2-1 G 4-3 P 124-130	2
蔦尾 美月① （湖東）	× 11-21 10-21	○ 17-21 21-19 21-17	× 21-20 17-21 18-21		M 1-2 G 3-5 P 136-161	3

女子シングルス2部 Bブロック	山根	山田	中山	勝敗	順位
山根 優花① （中ノ郷）		○ 21-13 21-15	○ 21-16 21-15	M 2-0 G 4-0 P 84-59	1
山田 梨乃① （高草）	× 13-21 15-21		× 14-21 19-21	M 0-2 G 0-4 P 61-84	3
中山 姫花① （北）	× 16-21 15-21	○ 21-14 21-19		M 1-1 G 2-2 P 73-75	2

女子シングルス2部 Cブロック	中村	橋上	岡本	勝敗	順位
中村 心優① （福部未来学園）		○ 21-10 21-11	○ -X -X	M 2-0 G 4-0 P 84-21	1
橋上 由依① （北）	× 10-21 11-21		○ -X -X	M 1-1 G 2-2 P 63-42	2
岡本 瑠海① （中ノ郷）	× X- X-	× X- X-		M 0-2 G 0-4 P 0-84	3

女子シングルス2部 Dブロック	桃木	名和田	池田	勝敗	順位
桃木 心温① （高草）		○ 21-17 21-19	○ -X -X	M 2-0 G 4-0 P 84-36	1
名和田 光里① （湖東）	× 17-21 19-21		○ -X -X	M 1-1 G 2-2 P 78-42	2
池田 楓花① （中ノ郷）	× X- X-	× X- X-		M 0-2 G 0-4 P 0-84	3

女子シングルス2部 Eブロック	宅野	別所	大坪	勝敗	順位
宅野 麻央① （東）		○ 21-18 21-13	○ 21-10 21- 7	M 2-0 G 4-0 P 84-48	1
別所 あやめ① （桜ヶ丘）	× 18-21 13-21		○ 21-10 21-13	M 1-1 G 2-2 P 73-65	2
大坪 夢望① （高草）	× 10-21 7-21	× 10-21 13-21		M 0-2 G 0-4 P 40-84	3

女子シングルス2部 Fブロック	梶谷	難波	塚田	勝敗	順位
梶谷 実玖① （北）		○ 19-21 21-19 21-17	○ 21-17 21-13	M 2-0 G 4-1 P 103-87	1
難波 陽菜① （岩美）	× 21-19 19-21 17-21		○ 21-13 21-14	M 1-1 G 3-2 P 99-88	2
塚田 未結① （湖東）	× 17-21 13-21	× 13-21 14-21		M 0-2 G 0-4 P 57-84	3

女子シングルス2部 Gブロック	田渕	福田	山本	勝敗	順位
田渕 夢菜① （湖東）		○ 21-14 21-10	○ 21-14 21-11	M 2-0 G 4-0 P 84-49	1
福田 都羽① （中ノ郷）	× 14-21 10-21		○ 21-20 21-19	M 1-1 G 2-2 P 66-81	2
山本 紗希① （北）	× 14-21 11-21	× 20-21 19-21		M 0-2 G 0-4 P 64-84	3

女子シングルス2部 Hブロック	石破	髙濵	北	勝敗	順位
石破 乃愛① （桜ヶ丘）		○ 21-20 12-21 21-18	○ 21-18 21-16	M 2-0 G 4-1 P 96-93	1
髙濵　華① （福部未来学園）	× 20-21 21-12 18-21		○ 21-16 21-12	M 1-1 G 3-2 P 101-82	2
北　睦実① （湖東）	× 18-21 16-21	× 16-21 12-21		M 0-2 G 0-4 P 62-84	3

第１４回鳥取県東部地区中学生大会

令和２年１２月１２日　鳥取市民体育館

女子シングルス2部 Ｉブロック	上　村	大　西	豊　口	勝 敗	順位
上村 志乃①　（ 岩　美 ）		○ 21-18 21-13	○ -X -X	M 2-0 G 4-0 P 84-31	1
大西 楓恋①　（ 高　草 ）	× 18-21 13-21		○ -X -X	M 1-1 G 2-2 P 73-42	2
豊口 翔希①　（ 中 ノ 郷 ）	× X- X-	× X- X-		M 0-2 G 0-4 P 0-84	3

女子シングルス2部 Ｊブロック	小　谷	加　藤	東　山	勝 敗	順位
小谷 陽菜①　（ 中 ノ 郷 ）		× 19-21 17-21	○ 21-11 21-12	M 1-1 G 2-2 P 78-65	2
加藤 虹香①　（　北　）	○ 21-19 21-17		○ 21-12 21- 9	M 2-0 G 4-0 P 84-57	1
東山 美月①　（ 高　草 ）	× 11-21 12-21	× 12-21 9-21		M 0-2 G 0-4 P 44-84	3

女子シングルス2部 Ｋブロック	中　井	若　林	塩　坂	勝 敗	順位
中井 杏泉①　（福部未来学園）		○ 21-19 21-15	○ 21-12 21-12	M 2-0 G 4-0 P 84-58	1
若林 理恋①　（ 湖　東 ）	× 19-21 15-21		× 11-21 21-18 14-21	M 0-2 G 1-4 P 80-102	3
塩坂 咲果①　（ 中 ノ 郷 ）	× 12-21 12-21	○ 21-11 18-21 21-14		M 1-1 G 2-3 P 84-88	2

女子シングルス2部 Ｌブロック	越　智	大　坪	木　島	勝 敗	順位
越智 涼花①　（ 高　草 ）		× 15-21 19-21	○ 21-12 21-13	M 1-1 G 2-2 P 76-67	2
大坪　桜①（ 桜 ヶ 丘 ）	○ 21-15 21-19		○ 21-13 21-10	M 2-0 G 4-0 P 84-57	1
木島　綾①（ 湖　東 ）	× 12-21 13-21	× 13-21 10-21		M 0-2 G 0-4 P 48-84	3

女子シングルス2部 Ｍブロック	橋　本	飯　野	松　本	勝 敗	順位
橋本 ひより①　（　北　）		× 12-21 17-21	○ 21- 8 21-11	M 1-1 G 2-2 P 71-61	2
飯野 杏莉①　（ 岩　美 ）	○ 21-12 21-17		○ 21-11 21-12	M 2-0 G 4-0 P 84-52	1
松本 心暖①　（ 湖　東 ）	× 8-21 11-21	× 11-21 12-21		M 0-2 G 0-4 P 42-84	3

女子シングルス2部 Ｎブロック	植　田	石　田	澤	勝 敗	順位
植田 稀咲①　（ 湖　東 ）		○ 21- 9 21-12	○ 21-14 21-14	M 2-0 G 4-0 P 84-49	1
石田 咲葉子①　（ 中 ノ 郷 ）	× 9-21 12-21		× 13-21 21-11 17-21	M 0-2 G 1-4 P 72-95	3
澤　加恋①（　北　）	× 14-21 14-21	○ 21-13 11-21 21-17		M 1-1 G 2-3 P 81-93	2

女子シングルス2部 Ｏブロック	田　村	山　根	米　山	勝 敗	順位
田村 朱音①　（ 桜 ヶ 丘 ）		× 21-19 20-21 16-21	○ 21-13 21-15	M 1-1 G 3-2 P 99-89	2
山根 千華①　（福部未来学園）	○ 19-21 21-20 21-16		○ 21- 7 21-10	M 2-0 G 4-1 P 103-74	1
米山　楓①（ 湖　東 ）	× 13-21 15-21	× 7-21 10-21		M 0-2 G 0-4 P 45-84	3

女子シングルス2部 Ｐブロック	中　野	梶　川	中　谷	勝 敗	順位
中野　凌①（ 岩　美 ）		○ 21-15 21-15	○ 21-13 21-13	M 2-0 G 4-0 P 84-56	1
梶川 心結①　（　東　）	× 15-21 15-21		○ 21-10 21- 9	M 1-1 G 2-2 P 72-61	2
中谷 碧葉①　（ 中 ノ 郷 ）	× 13-21 13-21	× 10-21 9-21		M 0-2 G 0-4 P 45-84	3

第１４回鳥取県東部地区中学生大会

令和２年１２月１２日　鳥取市民体育館

女子シングルス2部 Qブロック	河　崎	福　田	砂　田	勝 敗	順位
河崎 心奏①　（中ノ郷）		○ 21-15 21-13	○ 21-11 21- 8	M 2-0 G 4-0 P 84-47	1
福田 椎菜①　（　北　）	× 15-21 13-21		○ 21-12 21-13	M 1-1 G 2-2 P 70-67	2
砂田 結芽①　（湖　東）	× 11-21 8-21	× 12-21 13-21		M 0-2 G 0-4 P 44-84	3

女子シングルス2部 Rブロック	山　根	前　田	山　根	勝 敗	順位
山根 奈那子①　（福部未来学園）		○ 19-21 21- 9 21- 8	○ 21- 7 21-10	M 2-0 G 4-1 P 103-55	1
前田 瑠彩①　（湖　東）	× 21-19 9-21 8-21		○ 21-15 21-20	M 1-1 G 3-2 P 80-96	2
山根 埜愛①　（　北　）	× 7-21 10-21	× 15-21 20-21		M 0-2 G 0-4 P 52-84	3

女子シングルス2部 決勝トーナメント

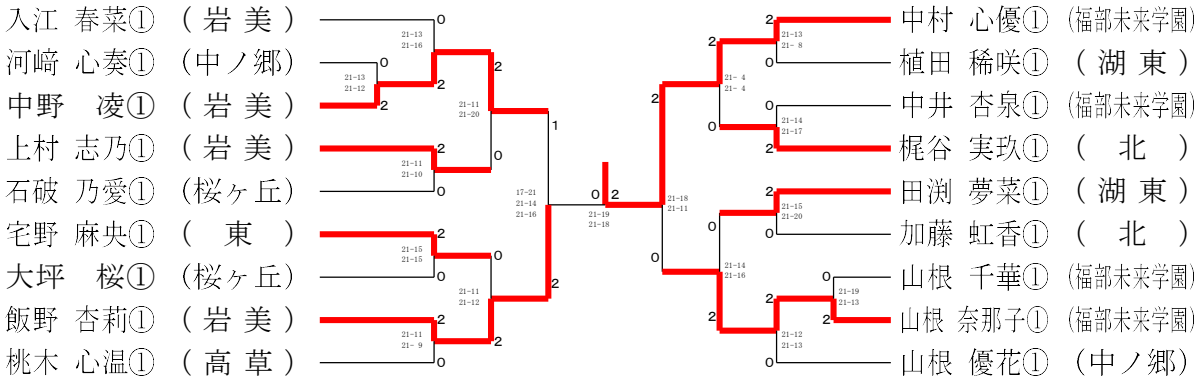

第１４回鳥取県東部地区中学生大会

令和２年１２月１２日　鳥取市民体育館

女子ダブルス Aブロック	鈴木 森本	岡本 角田	大坪 田村	山口 平木	勝敗	順位
鈴木 あや① 森本 新絆① （東）		○ 21- 6 21- 6	○ 21- 9 21- 6	○ 21- 7 21- 7	M 3-0 G 6-0 P 126-41	1
岡本 惟那② 角田 鈴② （湖東）	× 6-21 6-21		× 12-21 20-21	× 18-21 16-21	M 0-3 G 0-6 P 78-126	4
大坪 美優② 田村 真愛華② （南）	× 9-21 6-21	○ 21-12 21-20		× 21-19 19-21 19-21	M 1-2 G 3-4 P 116-135	3
山口 里紗② 平木 沙希② （桜ヶ丘）	× 7-21 7-21	○ 21-18 21-16	○ 19-21 21-19 21-19		M 2-1 G 4-3 P 117-135	2

女子ダブルス Bブロック	中島 美谷	小川 依本	川上 小林	勝敗	順位
中島 成菜② 美谷 侑花② （岩美）		○ 21- 9 21- 9	○ 21-11 21- 8	M 2-0 G 4-0 P 84-37	1
小川 心愛② 依本 遥奈② （東）	× 9-21 9-21		× 21-19 18-21 18-21	M 0-2 G 1-4 P 75-103	3
川上 柑南② 小林 香桜② （桜ヶ丘）	× 11-21 8-21	○ 19-21 21-18 21-18		M 1-1 G 2-3 P 80-99	2

女子ダブルス Cブロック	長谷 大川	下田 相見	岡本 戸田	勝敗	順位
長谷 美羽音② 大川 涼① （桜ヶ丘）		○ 21- 9 21-14	○ 21-17 21- 8	M 2-0 G 4-0 P 84-48	1
下田 愛華② 相見 侑恵② （湖東）	× 9-21 14-21		× 21-20 17-21 16-21	M 0-2 G 1-4 P 77-104	3
岡本 妃杏② 戸田 鈴音② （東）	× 17-21 8-21	○ 20-21 21-17 21-16		M 1-1 G 2-3 P 87-96	2

女子ダブルス Dブロック	有松 村岡	植垣 山根	西尾 西村	勝敗	順位
有松 美羽② 村岡 奈波② （北）		○ 21-13 21-14	○ 21-16 21-15	M 2-0 G 4-0 P 84-58	1
植垣 唯葵② 山根 典子② （桜ヶ丘）	× 13-21 14-21		○ 17-21 21-13 21-17	M 1-1 G 2-3 P 86-93	2
西尾 樹里② 西村 優那② （南）	× 16-21 15-21	× 21-17 13-21 17-21		M 0-2 G 1-4 P 82-101	3

女子ダブルス Eブロック	古網 横山	伊藤 川角	山根 谷口	勝敗	順位
古網 愛莉② 横山 心音② （湖東）		× 16-21 20-21	× 10-21 21-15 17-21	M 0-2 G 1-4 P 84-99	3
伊藤 朱里② 川角 雪乃② （桜ヶ丘）	○ 21-16 21-20		○ 21-18 21-19	M 2-0 G 4-0 P 84-73	1
山根 悠季乃② 谷口 晴菜乃② （北）	○ 21-10 15-21 21-17	× 18-21 19-21		M 1-1 G 2-3 P 94-90	2

女子ダブルス Fブロック	田村 小倉	中原 冨山	矢代 寺西	勝敗	順位
田村 実都② 小倉 由衣那② （北）		○ 21-14 21-17	○ 20-21 21-11 21-14	M 2-0 G 4-1 P 104-77	1
中原 陽夏② 冨山 葵衣② （南）	× 14-21 17-21		× 15-21 17-21	M 0-2 G 0-4 P 63-84	3
矢代 菜々② 寺西 陽依② （東）	× 21-20 11-21 14-21	○ 21-15 21-17		M 1-1 G 3-2 P 88-94	2

女子ダブルス Gブロック	安養寺 濱本	中村 東田	勝原 山根	勝敗	順位
安養寺 莉央② 濱本 凪那② （福部未来学園）		○ 21-15 21-13	○ 21-16 20-21 21-18	M 2-0 G 4-1 P 104-83	1
中村 潤奈② 東田 咲季② （東）	× 15-21 13-21		× 19-21 20-21	M 0-2 G 0-4 P 67-84	3
勝原 愛彩② 山根 侑奈② （桜ヶ丘）	× 16-21 21-20 18-21	○ 21-19 21-20		M 1-1 G 3-2 P 97-101	2

女子ダブルス Hブロック	竹島 山下	内田 安田	上根 尾崎	勝敗	順位
竹島 美空② 山下 美希② （北）		○ 21-10 21-13	○ 21-16 21-13	M 2-0 G 4-0 P 84-52	1
内田 のどか② 安田 美優② （高草）	× 10-21 13-21		× 16-21 21-17 14-21	M 0-2 G 1-4 P 74-101	3
上根 心愛② 尾崎 世那② （南）	× 16-21 13-21	○ 21-16 17-21 21-14		M 1-1 G 2-3 P 88-93	2

第１４回鳥取県東部地区中学生大会

令和２年１２月１２日　鳥取市民体育館
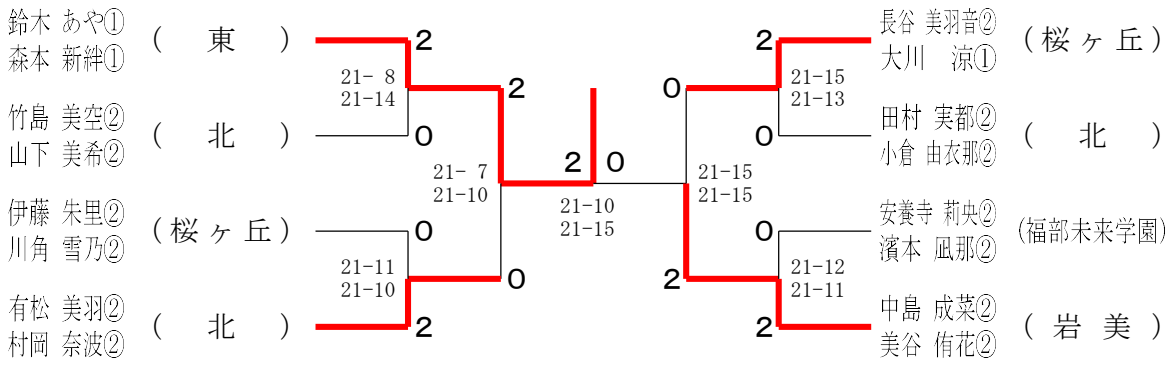
女子ダブルス 決勝トーナメント